## 1. MATERIAL

Polietileno Tereftalato (PET), atóxico, incolor podendo ser acrescido de pigmentos.

## 2. CARACTERÍSTICAS DIMENSIONAIS / FÍSICAS

| Teste | Dimensão | Medida | | |
|---|---|---|---|---|
| | | **Mínima** | **Standard** | **Máxima** |
| Altura total | mm | 240.35 | 240.50 | 240.65 |
| Altura da terminação | mm | 14.60 | 14.70 | 14.80 |
| Diâmetro externo da rosca da terminação | mm | 27.25 | 27.35 | 27.45 |
| Diâmetro externo menor da terminação | mm | 24.25 | 24.40 | 24.55 |
| Diâmetro interno da terminação | mm | 21.40 | 21.50 | 21.60 |
| Diâmetro do anel de segurança | mm | 27.80 | 27.90 | 28.00 |
| Diâmetro do anel do encosto da tampa | mm | 32.90 | 33.00 | 33.10 |
| Diâmetro do corpo | mm | 77.35 | 77.50 | 77.65 |
| Peso | g | - | 24.65 | - |
| Capacidade total | ml | - 1% | 900 | + 1% |
| Área de Rotulagem | mm | - 1% | 102.00 x 243.47 | + 1% |
| Visual | Deverá estar bem formado, isento de rebarbas, fissuras, rachaduras, bolhas, manchas e partículas estranhas. | | | |
| Estabilidade | Deverá manter-se estável em superfície plana. | | | |
| Vedação | Não deverá apresentar vazamento no aplicador de força. | | | |
| Rigidez | Deverá possuir paredes uniformes. | | | |
| Queda livre | O frasco não deverá apresentar rachadura e/ou ruptura em suas paredes ou base. | | | |
| Encaixe | O encaixe deve ser perfeito. Não deve se desprender facilmente da tampa. | | | |
| Orifício | O orifício deve estar bem formado e permitir a saída do líquido. | | | |
| Fechamento tampa | A tampa deverá encaixar perfeitamente na terminação do frasco e não poderá "pular" rosca. | | | |
| Rompimento lacre tampa | O lacre da tampa deve romper ao abrir o frasco. | | | |

## 3. RECOMENDAÇÕES DE EMBALAGEM, TRANSPORTE E ESTOCAGEM.

**3.1. Embalagem:** Caixa de papelão ou saco plástico, devidamente lacrado, para evitar contaminações.

**3.2. Transporte:** Caminhão fechado com revestimento de refratários.

**3.3. Estocagem:** Local seco e arejado.

## 4. ANEXOS
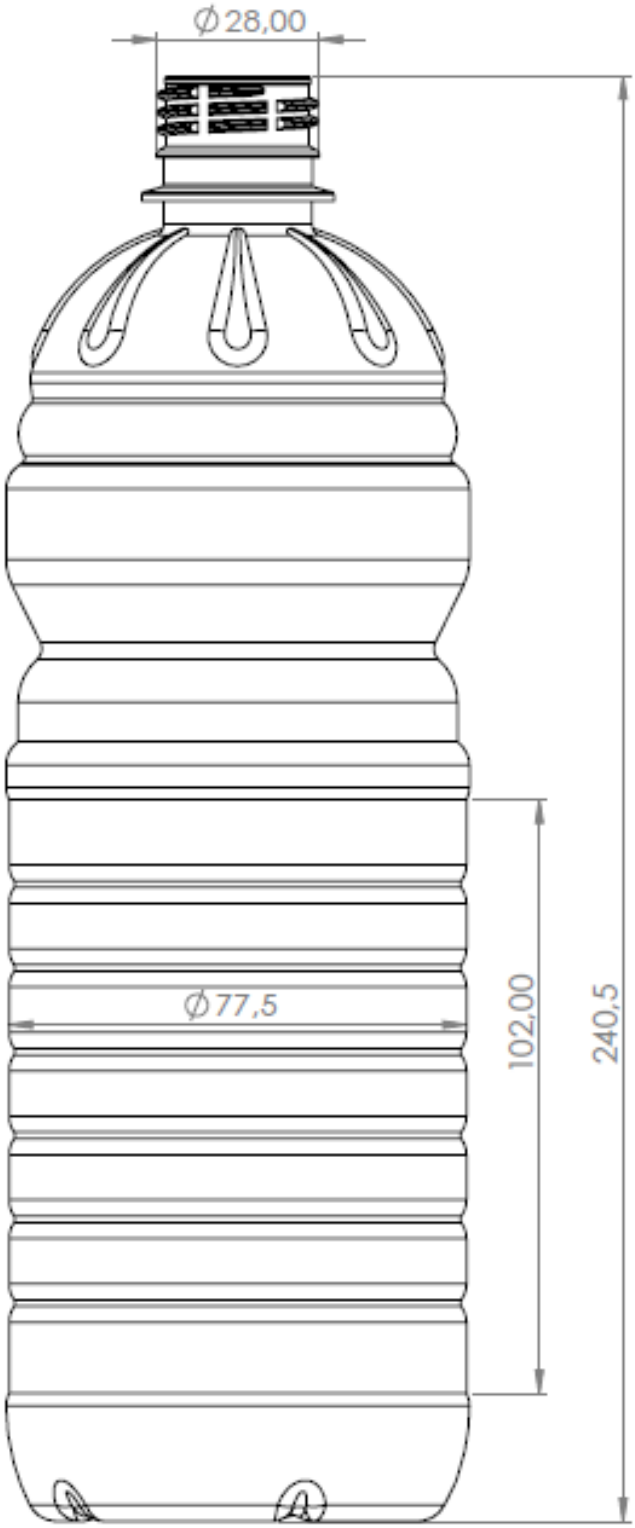
Anexo I – Desenho Técnico